Intervallo	-6	>6-30	>30-120	>120-400	>400-1000	>1000-2000	>2000-4000	Tolleranze generali ISO 2768-mK
Tolleranza	± 0.1	± 0.2	± 0.3	± 0.5	± 0.8	± 1.2	± 2	Tolleranze angolari ± 0,15°

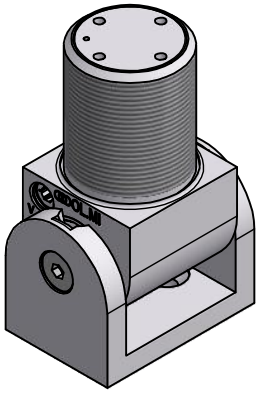

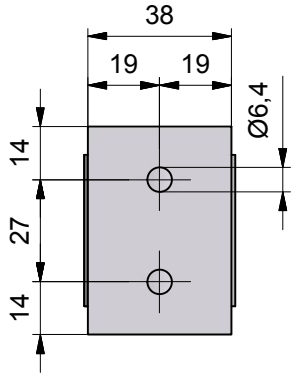

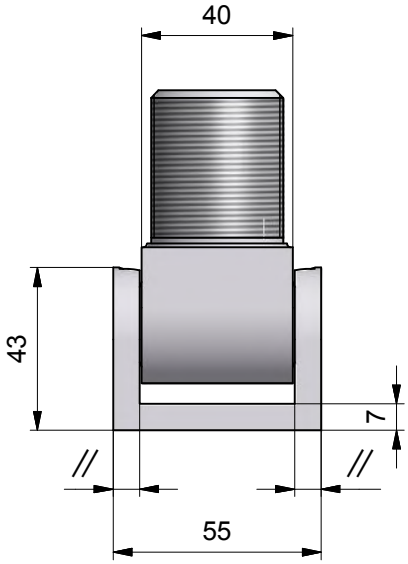

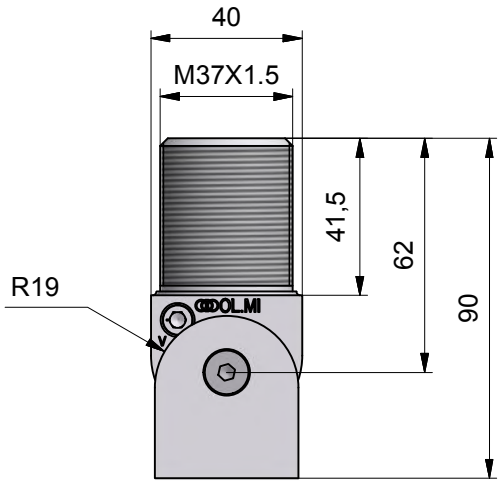

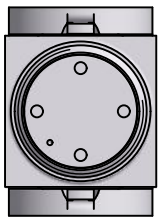

Materiale:		Trattamento:		Peso kg: 0,33
Disegnato: Claudio Pasqualini	Data: 19/10/2016	Smussi e raggi non quotati 0,3	Note:	
OL.MI® S.R.L. INNOVAZIONI TECNOLOGICHE		57SF S - OILDIYNAMIC HINGE NO STOP		Scala: 1:2 / A4
		500.495		04

Questo disegno è di proprietà esclusiva della OL.MI s.r.l, a termine di legge è vietata ogni riproduzione o la divulgazione a terzi