fischer TA M

ancorante in acciaio con marcatura CE Opzione 7 per calcestruzzo non fessurato

FAMIGLIA PRODOTTI

Adatto per

- calcestruzzo non fessurato
- pietra naturale
- mattone pieno

Per fissare

- strutture in acciaio
- ringhiere
- canaline
- macchinari
- scale
- cancelli
- facciate
- elementi di finestre
- inferriate
- controsoffitti
- tiranti, funi, catene

TA M (*)
acciaio zincato

TA M-S acciaio zincato
con vite TE cl. 8.8 **(*)**

TA M-T/S acciaio zincato
con distanziale e vite TE cl. 8.8 **(*)**

(*)

TA M-B acciaio zincato
con barra filettata cl. 5.8

TA M-O acciaio zincato
con occhiolo cl. 8.8

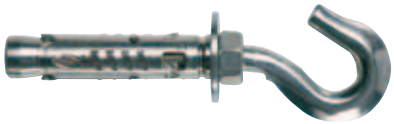

TA M-G acciaio zincato
con gancio

TA M-H acciaio zincato
con dado esagonale cieco

TA M-SK acciaio zincato
con testa svasata piana e vite cl. 10.9

TA M-VS acciaio zincato
con vite di sicurezza

TA M-OD
acciaio zincato

TA M
acciaio inox A2 (AISI 304)

TA M
acciaio inox A2 (AISI 304)
con vite TE

DESCRIZIONE PRODOTTO

Generalità

- Ancorante in acciaio zincocromato con tre settori espandenti.
- Adatto per carpenteria leggera e pesante.

Vantaggi

- Ideale per calcestruzzo non fessurato.
- Bugnature di aggrappo per una migliore aderenza nel foro.
- Nervature per il centraggio dell'accessorio.
- Tappo in materiale plastico per proteggere la filettatura interna dalla polvere, nella versione con e senza vite TE.
- Il sistema di espansione a 3 settori permette una distribuzione uniforme del carico e distanze minime dal bordo e tra interassi.
- Vasta gamma di accessori.
- Specifico fissaggio antintrusione per l'installazione di inferriate o di qualsiasi oggetto che non debba essere rimosso (TA M8 BP).

Tipo di installazione

- A filo parete e passante nelle versioni TA M-T/S, TA M-SK, TA M-H, TA M10-OD e TA M8 BP.

Informazioni utili per l'installazione

- Per una corretta installazione è opportuno scegliere la lunghezza della vite in funzione dello spessore dell'oggetto da fissare.

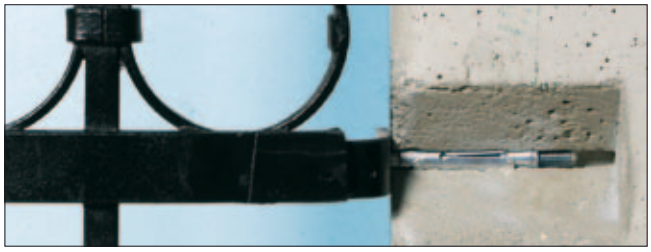

MONTAGGIO

TA-M con vite TE cl. 8.8

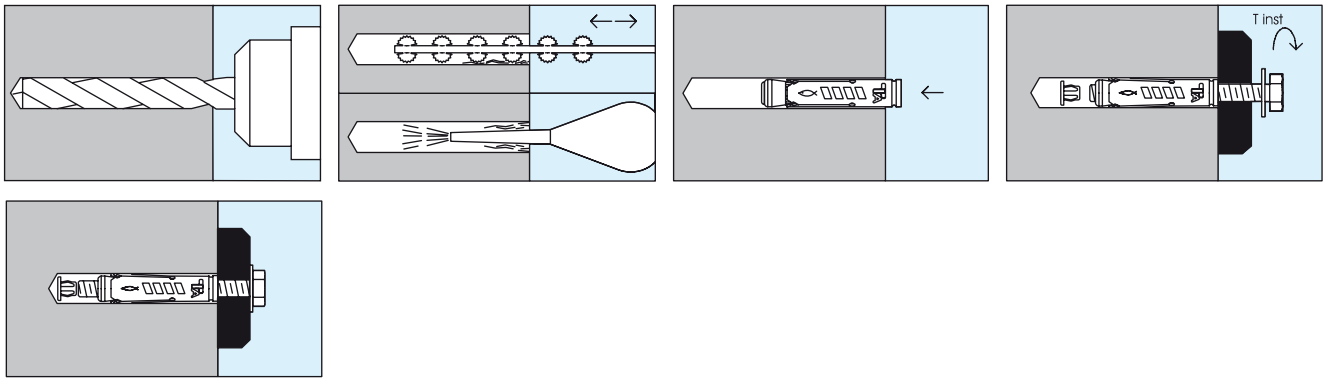

TA M-SK

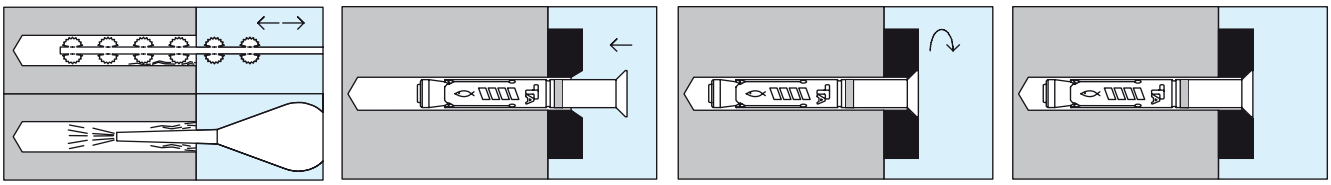

DATI TECNICI

TA M

art.	descrizione	øv	Lt	øf	P	M	pz
90245	**TA M6**	M 6	49.5	10	65	5	50
90246	**TA M8**	M 8	56.5	12	70	12	50
90247	**TA M10**	M 10	69.0	15	90	20	25
90248	**TA M12**	M 12	85.5	18	115	35	25

Lv = Lt + S

Lt = lunghezza ancorante mm
øf = diametro punta mm
P = profondità minima foro mm
S = spessore max fissabile mm
øv = diametro vite mm
Lv = lunghezza vite
Ch = chiave
M = coppia di serraggio Nm
øb = diametro barra
Lb = lunghezza barra
øO = diametro occhiolo mm
pz = pezzi per confezione

TA M-S
con vite TE cl. 8.8

art.	descrizione	øv x Lv	øf	P	S	Ch	M	pz
90249	**TA M 6 S10 con vite**	M 6x60	10	≥75	″10	10	10	50
90250	**TA M 8 S10 con vite**	M 8x65	12	≥80	″10	13	20	50
90251	**TA M10 S20 con vite**	M 10x90	15	≥110	″20	17	40	25
90252	**TA M12 S25 con vite**	M 12x110	18	≥130	″25	19	75	20

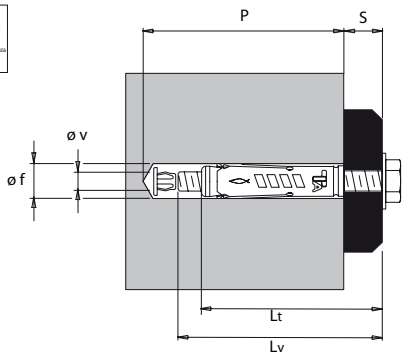

TA M-T/S
con distanziale e vite TE cl. 8.8

art.	descrizione	øv x Lv	øf	P	S	Ch	M	pz
90267	**TA M 6 T/25 S vite e dist.**	M 6x80	10	≥90	≤25	10	10	50
90268	**TA M 8 T/25 S vite e dist.**	M 8x80	12	≥90	≤25	13	20	50
90269	**TA M10 T/25 S vite e dist.**	M 10x100	15	≥110	≤25	17	40	25
90270	**TA M12 T/25 S vite e dist.**	M 12x110	18	≥120	≤25	19	75	15

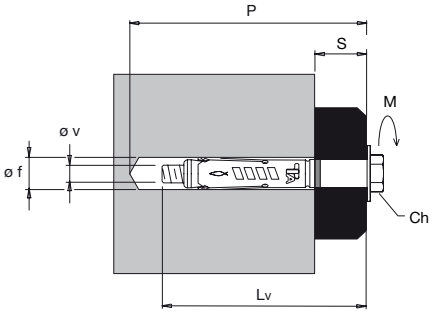

CARICHI

Carichi medi a rottura, carichi di progetto e carichi raccomandati per ancoranti TA M, TA M-S e TA M-T/S singoli in assenza di influenza di bordi e interassi di posa.

				Calcestruzzo non fessurato			
Tipo di ancoraggio				**TA M6 1)**	**TA M8 1)**	**TA M10 1)**	**TA M12 1)**
Profondità minima di ancoraggio	h_{ef}	[mm]		**40**	**45**	**55**	**70**
Profondità di foratura per TA M, TA M-S	$h_1 \geq$	[mm]		65	70	90	105
Profondità di foratura per TA M-T	$h_1 \geq$	[mm]		60	65	80	95
Diametro foro nel supporto	d_0	[mm]		10	12	15	18
Carico medio a rottura N_u e V_u [kN]							
Trazione	N_u	[kN]	gvz	11.0	16.3	25.0	32.1
Taglio	V_u	[kN]	gvz	6.9*	14.6*	21.4*	32.9*
Carico di progetto N_{Rd} e V_{Rd} [kN]							
Trazione	N_{Rd}	[kN]	gvz	5.9	9.1	13.3	18.0
Taglio	V_{Rd}	[kN]	gvz	4.6	9.4	15.4	23.8
Carico raccomandato N_R e V_R [kN]							
Trazione	N_R	[kN]	gvz	4.2	6.5	9.5	12.9
Taglio	V_R	[kN]	gvz	3.3	6.7	11.0	17.0
Spessore del supporto, interasse minimo e distanza dai bordi minima							
Interasse minimo 2)	s_{min}	[mm]		80	90	110	160
Distanza minima dal bordo 2)	c_{min}	[mm]		50	60	70	120
Spessore minimo del supporto	h_{min}	[mm]		100	100	110	140
Coppie di serraggio	T_{inst}	[Nm]		10	20	40	75

* Cedimento acciaio
1) Valori validi per viteria in classe 8.8
2) Per distanze dal bordo minime ed interassi minimi i carichi indicati devono essere ridotti (consultare "Technical Handbook" o il software "CC-Compufix")
Tutti i valori di carico sono validi per calcestruzzo C20/25 in assenza di influenza di bordi e ancoranti vicini.
Carichi di progetto: il fattore parziale di sicurezza sul materiale γ_M è incluso.
Carichi raccomandati: il fattore parziale di sicurezza sul materiale γ_M e il fattore parziale di sicurezza sulle azioni γ_M = 1.4 sono inclusi.

DATI TECNICI

TA M-B
con barra filettata cl. 5.8

art.	descrizione	øv x Lb	øf	P	S	Ch	M	pz
90253	**TA M6 B con barra**	M 6x70	10	≥65	″10	10	6	50
90254	**TA M8 B con barra**	M 8x85	12	≥80	″15	13	15	50
90255	**TA M10 B con barra**	M 10x105	15	≥100	″20	17	30	25
90256	**TA M12 B con barra**	M 12x130	18	≥125	″25	19	50	15

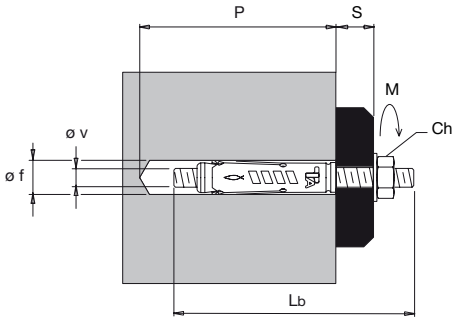

TA M-O
con occhiolo cl. 8.8

art.	descrizione	øv x Lv	øf	P	øO	Ch	M	pz
90257	**TA M6 O con occhiolo**	M 6x56	10	≥60	11	10	10	50
90258	**TA M8 O con occhiolo**	M 8x62	12	≥65	11	13	25	50
90259	**TA M10 O con occhiolo**	M 10x77	15	≥80	12,8	17	40	25
90260	**TA M12 O con occhiolo**	M 12x96	18	≥100	15,8	19	75	15

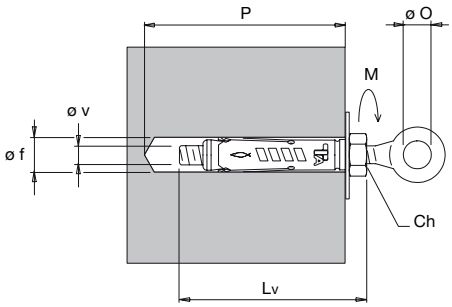

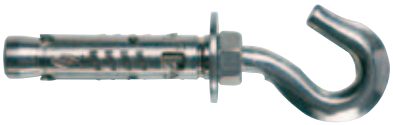

TA M-G
con gancio

art.	descrizione	øv x Lv	øf	P	D	Ch	M	pz
90261	**TA M6 G con gancio**	M 6x55	10	≥55	8	10	5	50
90262	**TA M8 G con gancio**	M 8x60	12	≥60	10	13	12	50
90263	**TA M10 G con gancio**	M 10x77	15	≥75	12,5	17	20	25
90264	**TA M12 G con gancio**	M 12x96	18	≥95	16	19	35	15

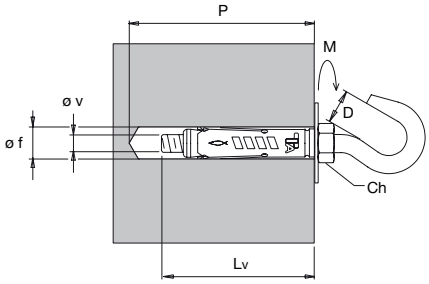

CARICHI

Carichi medi a rottura e carichi ammissibili per ancoranti TA M-B, TA M-O e TA M-G singoli in assenza di influenza di bordi e interassi di posa.

				Calcestruzzo non fessurato											
Tipo di ancoraggio				**TA M6**			**TA M8**			**TA M10**			**TA M12**		
				B	**O**	**G**	**B**	**O**	**G**	**B**	**O**	**G**	**B**	**O**	**G**
Diametro foro nel supporto	d_0	[mm]		10			12			15			18		
Carico medio a rottura N_u [kN]															
Trazione[1)]	N_u	[kN]	gvz	10.4	10.3	4.4	17.5	12.5	6.0	23.0	17.1	9.2	30.0	25.3	13.2
Carico ammissibile N_{amm} [kN]															
Trazione[1)]	N_{amm}	[kN]	gvz	2.4	3.2	0.35	4.0	4.8	0.75	5.3	5.0	1.1	8.3	8.0	1.7
Spessore del supporto, interasse minimo e distanza dai bordi minima															
Interasse critico fra ancoranti	s_{min}	[mm]		160			180			220			280		
Distanza critica dal bordo	c_{min}	[mm]		80			90			110			140		
Spessore minimo del supporto	h_{min}	[mm]		100			100			110			140		

[1)] I carichi ammissibili indicati sono relativi al sistema completo: ancorante con accessorio specificato.

Tutti i valori di carico sono validi per calcestruzzo C20/25 in assenza di influenza di bordi e ancoranti vicini.

DATI TECNICI

TA M-SK
con testa svasata piana e vite cl. 10.9

art. n.	descrizione	øv x Lv	øf	P	øt	ht	S	Ch	M	pz
590271	**TA M 6/30 SK**	M 6x80	10	≥90	17,50	4	≤29	4	10	50
590272	**TA M 8/30 SK**	M 8x90	12	≥100	21,50	5	≤30	5	25	50
590273	**TA M10/30 SK**	M 10x100	15	≥110	26,50	6	≤31	6	40	25
590274	**TA M12/30 SK**	M 12x115	18	≥125	31,50	7	≤32	8	75	25

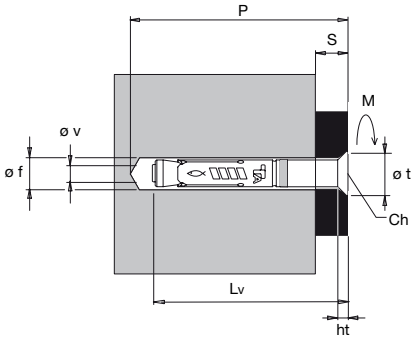

TA M-H
con dado esagonale cieco

art.	descrizione	øv x Lv	øf	P	S	Ch	M	pz
71964	**TA M 6 T/25 H**	M 6x88	10	90	25	13	10	50
71965	**TA M 8 T/25 H**	M 8x97	12	90	25	17	20	50
71966	**TA M10 T/25 H**	M 10x110	15	110	25	17	40	25
71967	**TA M12 T/25 H**	M 12x120	18	120	25	19	75	20

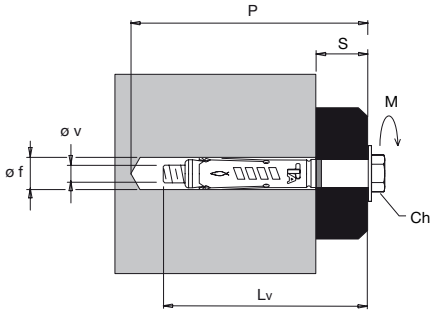

øf = diametro punta mm
P = profondità minima foro mm
S = spessore max fissabile mm
øv = diametro vite mm
Lv = lunghezza vite
øt = diametro max testa mm
ht = profondità testa del fiss. mm
Ch = chiave
M = coppia di serraggio Nm
pz = pezzi per confezione

CARICHI

Carichi medi a rottura e carichi ammissibili per ancoranti TA M-SK e TA M-H singoli in assenza di influenza di bordi e interassi di posa.

			Calcestruzzo non fessurato			
Tipo di ancoraggio			**TA M6**	**TA M8**	**TA M10**	**TA M12**
Diametro foro nel supporto	d_0	[mm]	10	12	15	18
Carico medio a rottura N_u [kN]						
Trazione	N_u	[kN]	12.0	17.5	23.0	30.0
Carico ammissibile N_{amm} [kN]						
Trazione	N_{amm}	[kN]	3.0	4.8	8.0	10.0
Spessore del supporto, interasse minimo e distanza dai bordi minima						
Interasse critico fra ancoranti	s_{min}	[mm]	160	180	220	280
Distanza critica dal bordo	c_{min}	[mm]	80	90	110	140
Spessore minimo del supporto	h_{min}	[mm]	100	100	110	140

Tutti i valori di carico sono validi per calcestruzzo C20/25 in assenza di influenza di bordi e ancoranti vicini.

DATI TECNICI

TA M-BP
con vite di sicurezza

art.	descrizione	øv x Lv	øf	P	S	Ch	M	pz
90265	**TA M8 BP**	M 8x80	12	≥90	≤25	13	a rottura	50

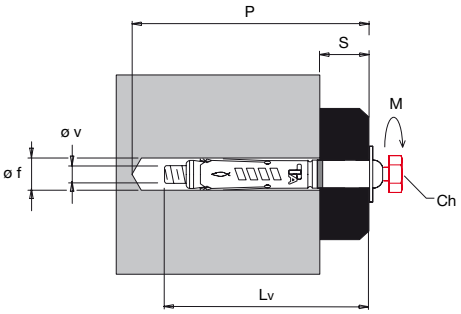

TA M-OD

art.	descrizione	øv x Lv	øf	P	øO	S	Ch	M	pz
590266	**TA M10 OD**	M 10x97	15	≥95	14,5	≤25	17	20	25

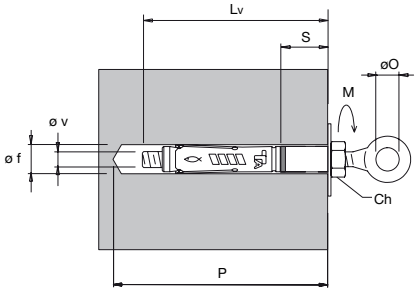

CARICHI

Carichi medi a rottura e carichi ammissibili per ancoranti TA M-BP e TA M-OD singoli in assenza di influenza di bordi e interassi di posa.

Tipo di ancoraggio			TA M8 VS	TA M10 OD
Diametro foro nel supporto	d_0	[mm]	12	15
Carico medio a rottura N_u [kN]				
Trazione	N_u	[kN]	3.5	-
Carico ammissibile N_{amm} [kN]				
Trazione	N_{amm}	[kN]	-	5.0
Spessore del supporto, interasse minimo e distanza dai bordi minima				
Interasse critico fra ancoranti	s_{min}	[mm]	180	220
Distanza critica dal bordo	c_{min}	[mm]	90	110
Spessore minimo del supporto	h_{min}	[mm]	100	110

Tutti i valori di carico sono validi per calcestruzzo C20/25 in assenza di influenza di bordi e ancoranti vicini.

DATI TECNICI

TA M acciaio inox A2 (AISI 304)

art. n.	descrizione	ø v	Lt	ø f	P	pz
508700	**TAM 6 inox**	M 6	45	10	55	50
508701	**TAM 8 inox**	M 8	50	12	65	50
508702	**TAM 10 inox**	M 10	60	15	85	25
508703	**TAM 12 inox**	M 12	74	18	105	20

Lv = Lt + S

TA M acciaio inox A2 (AISI 304)
con vite TE

art. n.	descrizione	øv x Lv	øf	P	S	Ch	M	pz
508705	**TAM 6 inox vite T.E.**	M 6x50	10	55	5	10	8,5	50
508706	**TAM 8 inox vite T.E.**	M 8x60	12	65	10	13	20	50
508707	**TAM 10 inox vite T.E.**	M 10x80	15	85	20	17	40	25
508708	**TAM 12 inox vite T.E.**	M 12x90	18	105	15	19	70	20

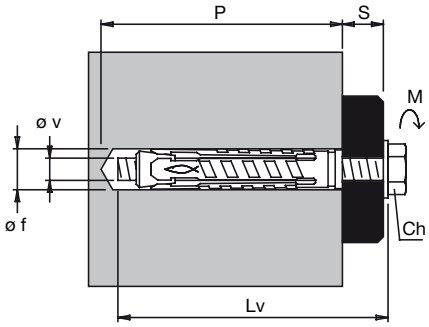

øf = diametro punta mm
P = profondità minima foro mm
S = spessore max fissabile mm
øv = diametro vite mm
Lv = lunghezza vite
Ch = chiave
M = coppia di serraggio Nm
pz = pezzi per confezione

CARICHI

Carichi ammissibili per ancoranti TA M inox e TA M inox con vite T.E. singoli in assenza di influenza di bordi e interassi di posa.

			Calcestruzzo non fessurato			
Tipo di ancoraggio			**TA M6**	**TA M8**	**TA M10**	**TA M12**
Diametro foro nel supporto	d_0	[mm]	10	12	15	18
Carico ammissibile N_{amm} [kN]						
Trazione	N_{amm}	[kN]	3.0	4.0	5.5	8.0
Spessore del supporto, interasse minimo e distanza dai bordi minima						
Interasse critico fra ancoranti	s_{min}	[mm]	160	180	220	280
Distanza critica dal bordo	c_{min}	[mm]	80	90	110	140
Spessore minimo del supporto	h_{min}	[mm]	100	100	110	140

Tutti i valori di carico sono validi per calcestruzzo C20/25 in assenza di influenza di bordi e ancoranti vicini.

fischer EA II e FNA II:
pendinature veloci e garantite

- per applicazioni su **calcestruzzo** a parete e a soffitto
- sicuri anche su **supporti ridotti**
- pratici: foro con **punta Ø 6**

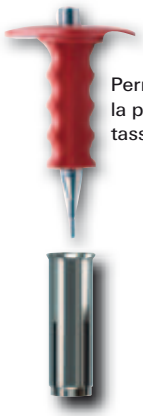

Perno percussore EAW per la perfetta espansione del tassello EA II