fischer SLM

ancorante in acciaio

FAMIGLIA PRODOTTI

SLM acciaio zincato

SLM acciaio zincato con vite TE cl. 8.8

SLM acciaio zincato con barra cl. 5.8

SLM acciaio zincato con occhiolo

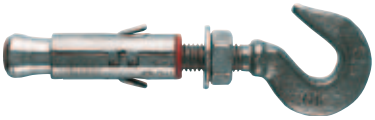

SLM acciaio zincato con gancio

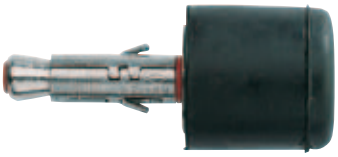

SLM acciaio zincato con paracolpo

Adatto per

- calcestruzzo
- mattoni pieni
- pietre e materiali compatti

Per fissare

- ringhiere
- scale
- tiranti
- binari
- carpenteria metallica pesante
- pendinature

DESCRIZIONE PRODOTTO

Generalità

- Ancorante in acciaio zinco-cromato, costituito da due elementi semicircolari completi di cono espansore e accessorio.

Vantaggi

- Ampia gamma di accessori disponibili.
- Le alette laterali evitano la rotazione dell'ancorante durante l'installazione.
- La filettatura del cono di espansione è protetta dalla polvere da un tappo in materiale plastico.
- Il centraggio dell'accessorio è assicurato da una boccola rossa posta sul collare dell'ancorante.

Tipo di installazione

- Non passante, a filo parete.

Informazioni utili per l'installazione

- Scegliere l'accessorio più idoneo per l'applicazione da eseguire.
- Individuare la corretta misura dell'ancorante in relazione dall'oggetto da fissare.
- Verificare in tabella i valori di caricabilità per garantire la portata.

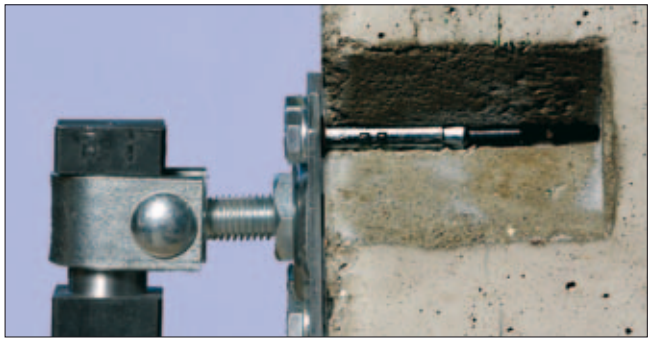

MONTAGGIO

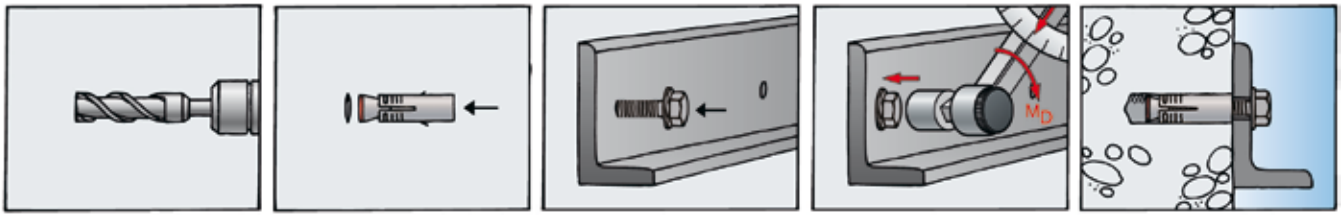

Si raccomanda un'accurata pulizia del foro prima dell'installazione.

DATI TECNICI

SLM acciaio zincato

art. n.	descrizione	øv	Lt	ø f	P	pz
500601	**SLM 6**	M 6	45	12	60	50
500602	**SLM 8**	M 8	50	14	65	50
500603	**SLM 10**	M 10	60	16	80	25
500604	**SLM 12**	M 12	75	20	95	20
500605	**SLM 16**	M 16	90	24	105	10
50557	**SLM 20**	M 20	110	30	130	5

Lv = Lt + S

Vedi tabella "Caratteristiche di caricabilità".

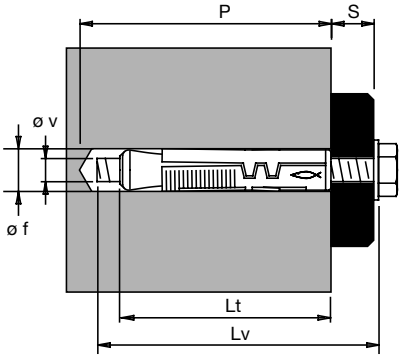

Lt = lunghezza ancorante mm
øf = diametro punta mm
P = profondità minima foro mm
S = spessore max fissabile mm
øv = diametro vite mm
Lv = lunghezza vite mm
Ch = chiave
M = coppia di serraggio Nm
pz = pezzi per confezione

SLM acciaio zincato con vite TE cl. 8.8

art. n.	descrizione	øv x Lv	ø f	P	S	Ch	M	pz
500621	**SLM 6 vite T.E.**	M 6x 50	12	60	10	10	10	50
500622	**SLM 8 vite T.E.**	M 8x 60	14	65	10	13	25	50
500623	**SLM 10 vite T.E.**	M 10x 80	16	85	20	17	45	25
500624	**SLM 12 vite T.E.**	M 12x 90	20	95	20	19	75	20
500625	**SLM 16 vite T.E.**	M 16x100	24	105	25	24	120	10
500626	**SLM 20 vite T.E.**	M 20x130	30	135	30	30	250	5

Vedi tabella "Caratteristiche di caricabilità".

DATI TECNICI

SLM acciaio zincato con barra cl. 5.8

art. n.	descrizione	øv x Lb	ø f	P	S	Ch	M	pz
500611	**SLM 6 barra**	M 6x 65	12	60	15	10	6	50
500612	**SLM 8 barra**	M 8x 75	14	70	20	13	15	50
500613	**SLM 10 barra**	M 10x 95	16	80	30	17	30	25
500614	**SLM 12 barra**	M 12x115	20	100	35	19	50	20
500615	**SLM 16 barra**	M 16x150	24	130	50	24	100	10

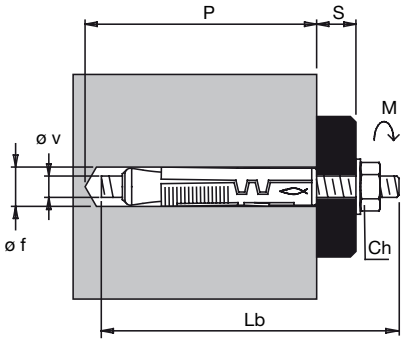

øf = diametro punta mm
P = profondità minima foro mm
S = spessore max fissabile mm
Ch = chiave
M = coppia di serraggio Nm
øO = diametro occhiolo
øb = diametro barra
Lb = lunghezza barra
A = apertura gancio
pz = pezzi per confezione

SLM acciaio zincato con occhiolo

art. n.	descrizione	ø f	ø f	P	Ch	M	øO	pz
500631	**SLM 6 occhiolo**	M6	12	60	10	10	10,5	50
500632	**SLM 8 occhiolo**	M8	14	65	13	25	11	50
500633	**SLM 10 occhiolo**	M10	16	80	17	45	12,5	25
500634	**SLM 12 occhiolo**	M12	20	95	19	75	15,5	15
500635	**SLM 16 occhiolo**	M16	24	105	24	80	25	5

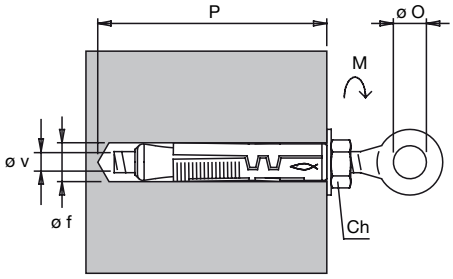

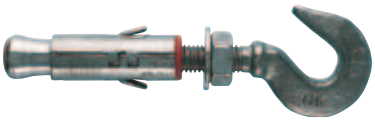

SLM acciaio zincato con gancio

art. n.	descrizione	ø f	ø f	P	Ch	M	A	pz
500641	**SLM 6 gancio**	M6	12	60	10	5	7,5	50
500642	**SLM 8 gancio**	M8	14	65	13	13	10,5	50
500643	**SLM 10 gancio**	M10	16	80	17	25	13	25
500644	**SLM 12 gancio**	M12	20	95	19	40	15,5	10
500645	**SLM 16 gancio**	M16	24	105	24	80	21,5	5

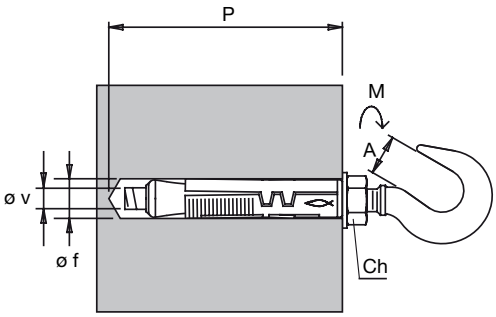

DATI TECNICI

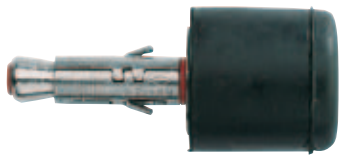

SLM acciaio zincato con paracolpo

art. n.	descrizione	pz
500651	**SLM 8 paracolpo bianco**	10
500652	**SLM 8 paracolpo nero**	10

CARICHI

Carichi media rottura e carichi ammissibili per ancoranti SLM-TE, SLM-B, SLM-O e SLM-G singoli in assenza di influenza di bordi e interassi di posa.

			Calcestruzzo non fessurato																							
Tipo di ancoraggio			**SLM 6**				**SLM 8**				**SLM 10**				**SLM 12**				**SLM 16**				**SLM 20**			
			TE	**B**	**O**	**G**	**TE**	**B**	**O**	**G**	**TE**	**B**	**O**	**G**	**TE**	**B**	**O**	**G**	**TE**	**B**	**O**	**G**	**TE**	**B**	**O**	**G**
Diametro foro nel supporto	d_0	[mm]	12				14				16				20				24				30			
Carico medio a rottura N_u [kN]																										
Trazione[1)]	N_u	[kN]	13.3	10.4	13.3	4.4	18.6	19.0	18.6	6.0	22.5	22.5	18.6	9.2	27.6	27.6	27.6	13.2	32.2	32.2	32.2	28.0	51.7	51.7	-	-
Carico ammissibile N_{amm} [kN]																										
Trazione[1)]	N_{amm}	[kN]	3.0	2.4	3.0	1.1	3.8	3.8	3.8	1.5	4.9	4.9	4.9	2.3	7.3	7.3	7.3	3.3	8.2	8.2	8.2	5.8	11.4	11.4	-	-
Spessore del supporto, interasse minimo e distanza dai bordi minima																										
Interasse critico fra ancoranti	$s_{cr,N}$	[mm]	160				180				220				280				320				380			
Distanza critica dal bordo	$c_{cr,N}$	[mm]	80				90				110				140				160				190			
Interasse minimo tra ancoranti	s_{min}	[mm]	64				72				88				112				128				152			
Distanza minima dal bordo	c_{min}	[mm]	56				63				77				98				112				133			
Spessore minimo del supporto	h_{min}	[mm]	100				100				100				120				140				160			

1) I carichi ammissibili indicati sono relativi al sistema completo: ancorante con accessorio specificato.

Tutti i valori di carico sono validi per calcestruzzo C20/25 in assenza di influenza di bordi e ancoranti vicini.

“talenti fischer”

La Tua **professionalità**, le nostre **soluzioni**, gli **specialisti** fischer.
Queste le qualità in campo ogni giorno con Te.
Verso un risultato **utile**, **semplice** ed **essenziale**. Questa e' la vera innovazione!

Inquadra il codice QR grazie alla fotocamera del tuo smartphone*e guarda in anteprima i video realizzati dai nostri talenti fischer. Il quadrato bianco e nero è un codice QR - quick response - che ti permette di collegarti ad internet per vedere i nostri video.
www.fischeritalia.it/talentifischer

* Per poter visionare i filmati sul proprio cellulare è necessario avere a disposizione una connessione ad internet ed installare SOLO LA PRIMA VOLTA un lettore di codici QR. Per farlo seguire queste semplici istruzioni.
Invia un sms con scritta LIVE al numero 335 187796, oppure digita sul browser del telefonino http://get.quarkode.mobi e segui le semplici istruzioni fornite.
Riceverai un sms da quarkode: ci sono dei link per scaricare la giusta versione di lettore QR a seconda del modello di cellulare posseduto.
Il Software si auto installa senza collegare il cellulare al computer.
Ora i contenuti del QR saranno a portata di click del tuo cellulare!
Clicca sull'icona del programma i-nigma Inquadra il codice QR e scatta la foto.
Il software riconosce il codice e collega il cellulare al sito web con i contenuti multimediali.