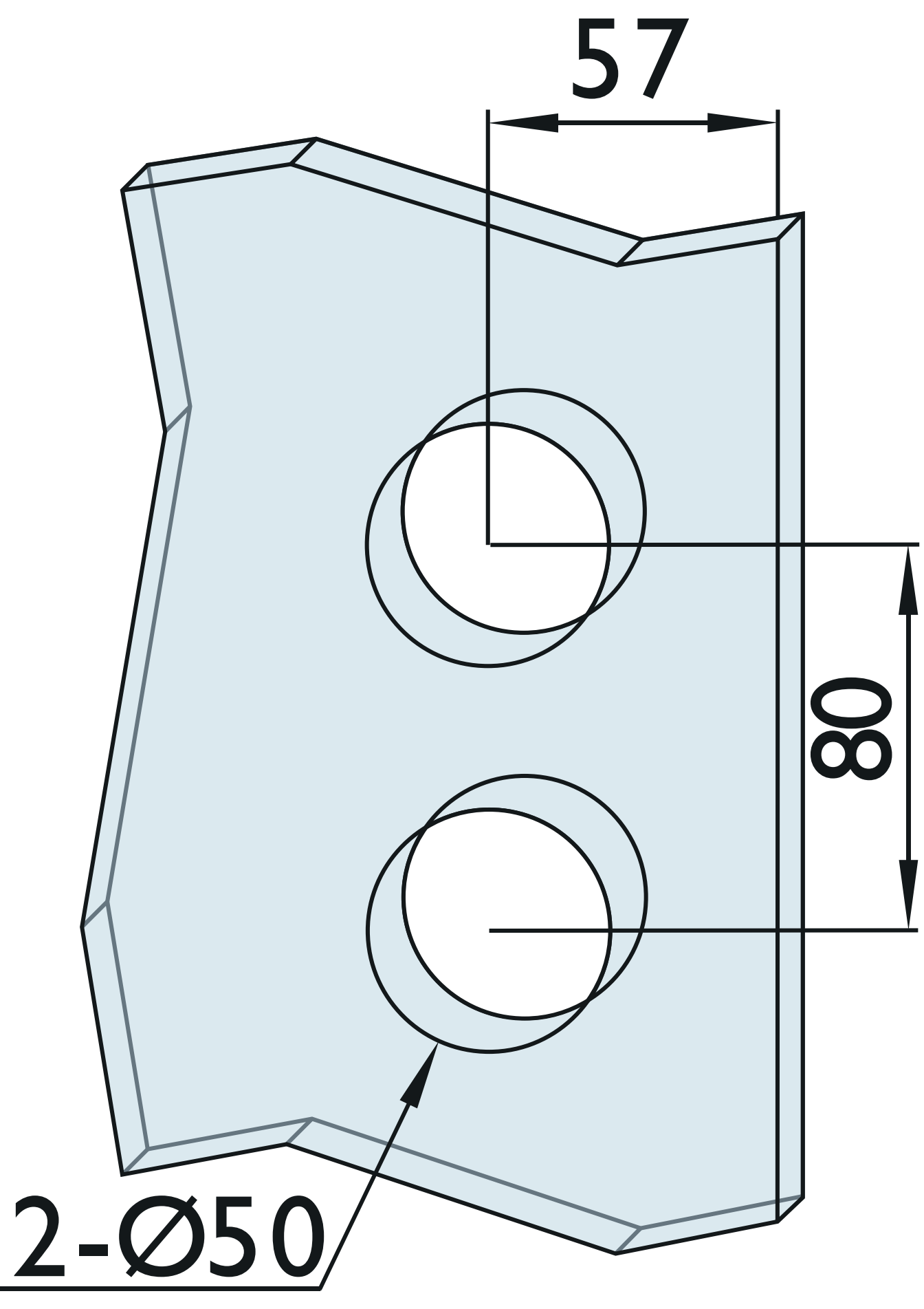
57
80
2-Ø50