FritsJurgens®
FLUSH

Il sistema di chiusura magnetica Flush conferisce alla porta pivotante una maggiore forza di chiusura. Si tratta di un chiudiporta magnetico celato nella parte inferiore della porta, di agevole installazione anche su porte a bilico già esistenti.

Seppur invisibile, il sistema di chiusura magnetica Flush consente alla porta pivot di allinearsi perfettamente con la parete o con altre eventuali porte adiacenti, facendosi tutt'uno con esse. La porta si chiude sempre adagiandosi elegantemente a 0°. Il sistema di chiusura magnetica Flush rappresenta la soluzione perfetta per mantenere le porte a bilico in posizione chiusa.

FLUSH: FORZA DI CHIUSURA POTENZIATA PER LA VOSTRA PORTA PIVOT

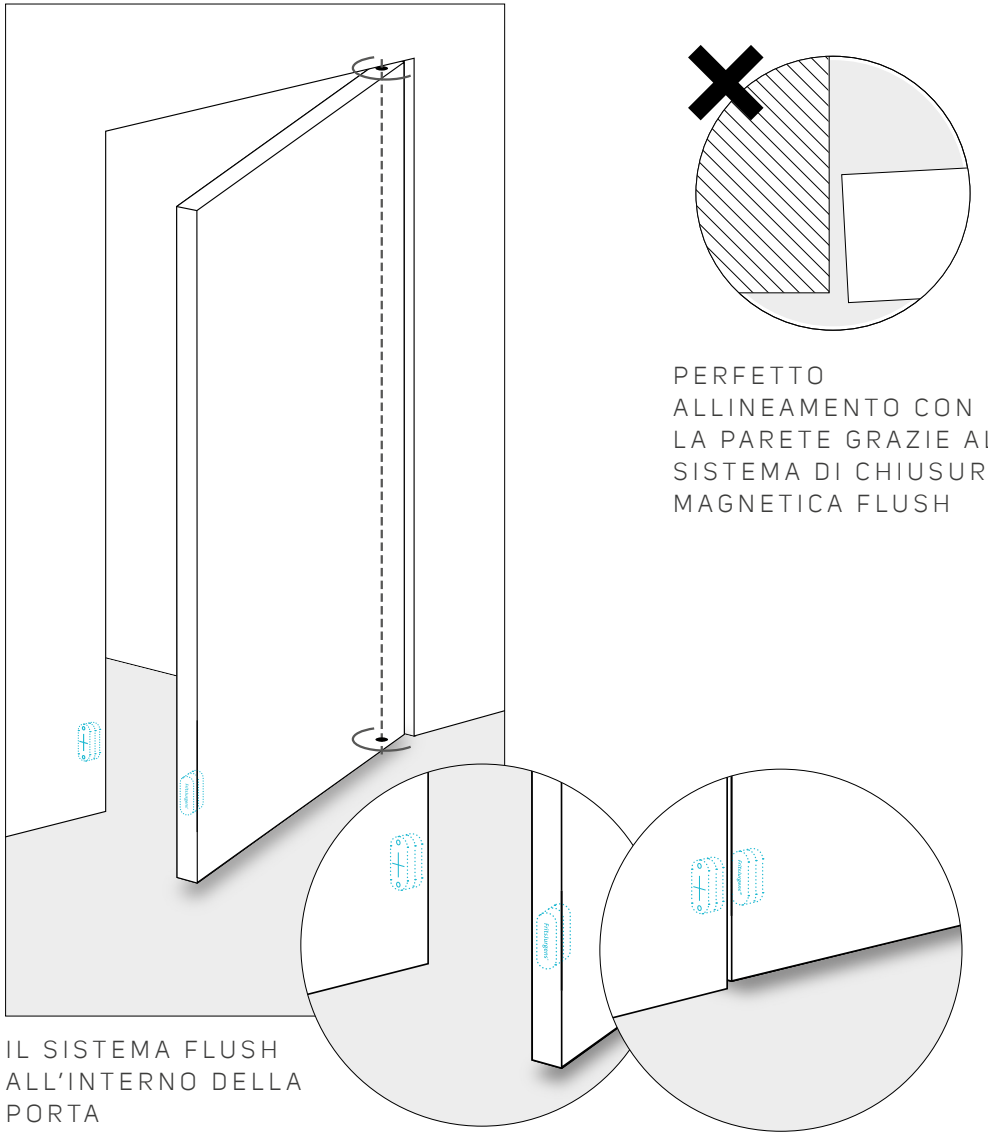

IL SISTEMA FLUSH ALL'INTERNO DELLA PORTA

PERFETTO ALLINEAMENTO CON LA PARETE GRAZIE AL SISTEMA DI CHIUSURA MAGNETICA FLUSH

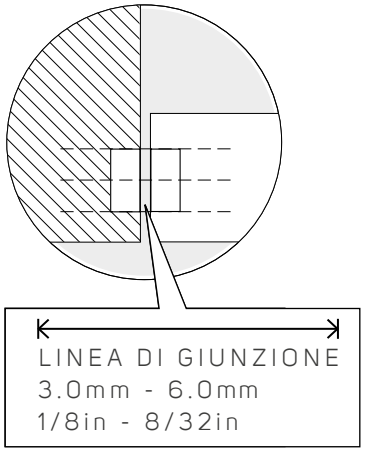

LE PIASTRE DI COPERTURA PER IL SISTEMA FRITSJURGENS FLUSH SONO DISPONIBILI IN DUE COLORAZIONI

FritsJurgens®
FLUSH

- Altamente indicato quando si necessita di maggiore forza di chiusura
- La soluzione perfetta per mantenere le porte pivot in posizione chiusa
- Presente, ma invisibile
- Soluzione insonorizzata (nessun contatto tra i magneti)
- Soluzione elegante ed esteticamente gradevole

CONTATTI

SCHEDA TECNICA (Scala 1:1)

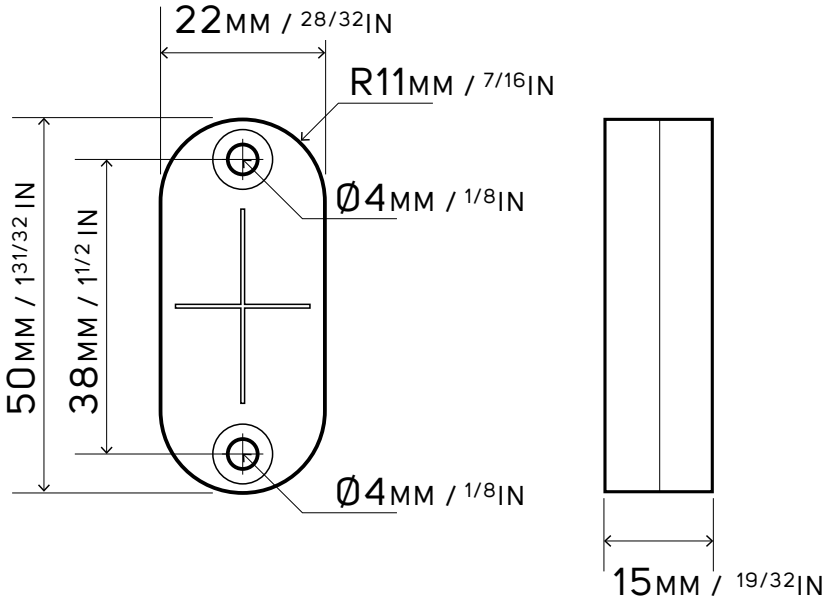

INFORMAZIONI PER LA FORNITURA

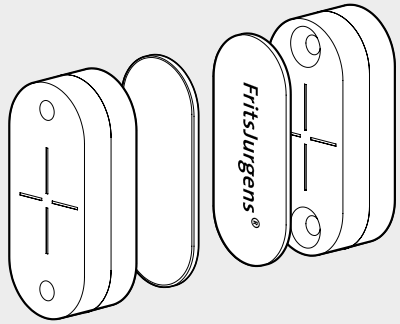

IL SISTEMA DI CHIUSURA MAGNETICA FRITSJURGENS FLUSH INCLUDE:

- KIT DI 2 MAGNETI
- KIT DI 2 PIASTRE DI COPERTURA IN ACCIAIO INOX (707001) OPPURE NERE (707002), SECONDO PREFERENZA.

OPTIONAL: ART. 707100 PUNTA DA TRAPANO FORSTNER
Ø22 mm – con anello di bloccaggio

INSTALLAZIONE

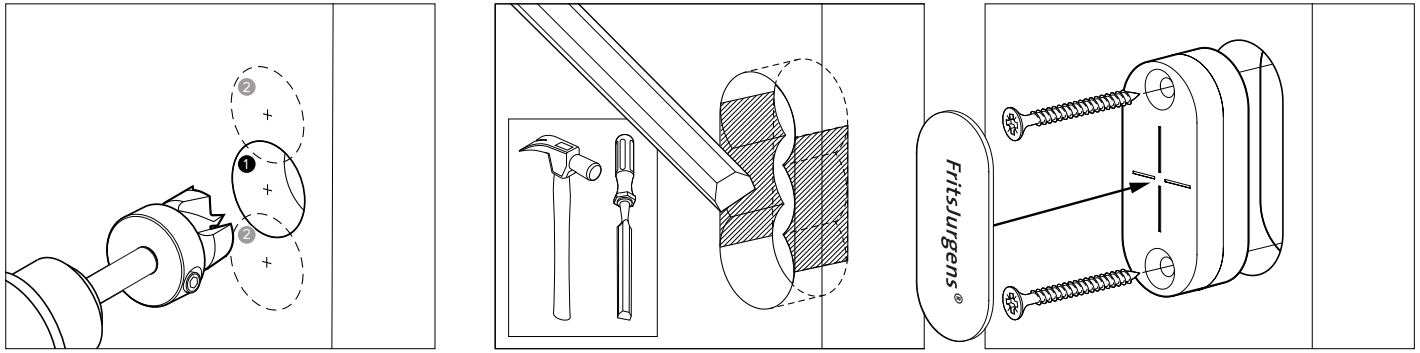

SI RACCOMANDA L'USO DI UNA PUNTA DA TRAPANO FORSTNER Ø22mm
(ordinabile come optional)